区域	修订	修订人

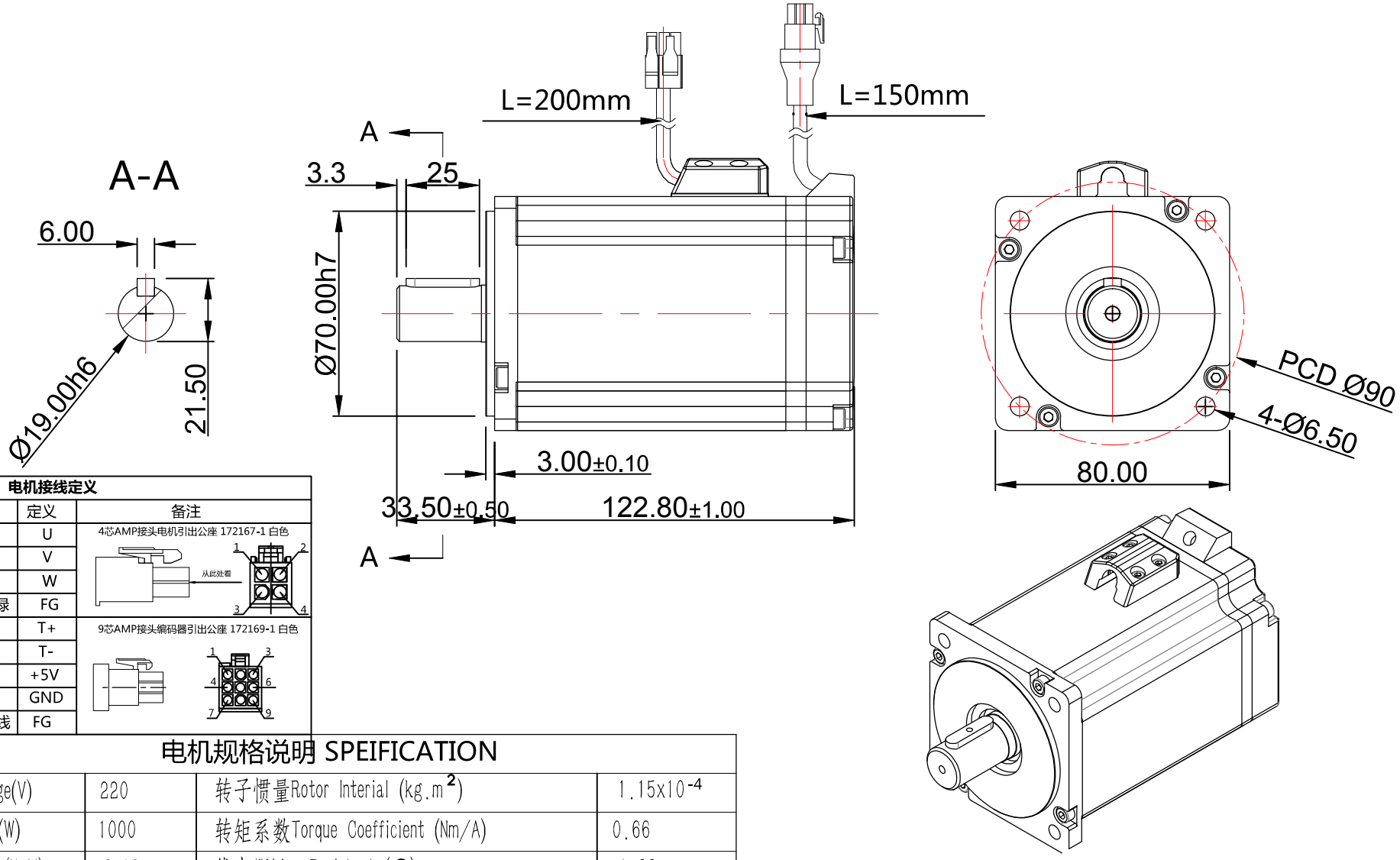

电机接线定义

线型	脚位	线色	定义	备注
电源接头	1	红	U	4芯AMP接头电机引出公座 172167-1 白色
	2	黑	V	
	3	白	W	
	4	黄绿	FG	
编码器接头	1	蓝	T+	9芯AMP接头编码器引出公座 172169-1 白色
	4	黄	T-	
	7	红	+5V	
	8	黑	GND	
	9	屏蔽线	FG	

电机规格说明 SPEIFICATION

额定电压Rated Voltage(V)	220	转子惯量Rotor Interial (kg.m^2)	1.15x10^{-4}
额定功率Rated Power(W)	1000	转矩系数Torque Coefficient (Nm/A)	0.66
额定转矩Rated Torque(N.M)	3.18	线电阻Line Resistant (Ω)	1.22
最大转矩TORQUE MAX (NM)	7.95	线电感Line Inductance (mh)	6.9
额定转速Rated Speed (RPM)	3000	线反电势常数Line Back EMF Contant (v/krpm)	38.8
最大转速Max.speed (RPM)	4000	编码器类型Encode Resolution	17BIT绝对值
额定电流Rated Current(A)	4.8	电机绝缘等级Insulation Class	F
电机极对数 Pole—pairs	5	电机防护等级Protection Class	IP54